男子組み合わせ

1 井上　直樹（島根県警察）
GS指導　優勢
2 黒崎　立成（明誠高校）
①8
○袈裟固
①1
3 山本　国也（松江刑務所）
○大外刈
①15
4 藤野　仁哉（島根あさひ社会復帰センター）
○払腰
①2
○払腰
5 角　幸憲（松江刑務所）
①9
GS○横四方固
6 石飛　祐（島根県警察）
①3
7 本多　晃（益田東高校）
GS指導　優勢

8 高原　優樹（明誠高校教員）
○上四方固①19
①4
GS技　優勢
9 仙波　新平（松江刑務所）
①10
10 足立　良平（島根県警察）
①5
11 齋藤　誠（島根あさひ社会復帰センター）
○内股
①16
12 花本　隼（島根県警察）
○大腰
①6
技　優勢
13 安達　竜樹（明誠高校）
①11
不戦勝
○横四方固
14 石飛　凜太郎（出雲西高校教員）
①7
15 八幡　明徳（松江刑務所）

（島根県警察）井上　直樹
①22
○内股

16 三浦　吉治（島根県警察）
○大内刈
②7
○肩固
17 古川　竜大（明誠高校）
②1
18 石倉　光陽（松江刑務所）

19 伊藤　健太郎（島根あさひ社会復帰センター）
②14
GS技　優勢
②2
20 石川　洋介（島根県警察）
②8
○内股
21 中島　聡（松江刑務所）
②3
○横四方固
22 山本　喜就（島根県警察）
○一本背負投

23 大島　一起（島根県あさひ社会復帰センター）
②18
○縦四方固
○横四方固
②9
24 三宅　浩平（島根県警察）
②4
25 小田　湧斗（益田東高校）
技　優勢
②15
○上四方固
○内股
26 安達　孝男（松江刑務所）
技　優勢
②5
27 和泉　隆宏（平田柔道連盟）
②10
28 佐々木　湧太（明誠高校）
②6
29 山崎　敦嗣（島根県警察）
○一本背負投

花本　隼 12
①21
山本　喜就 22
技　優勢
山本　喜就

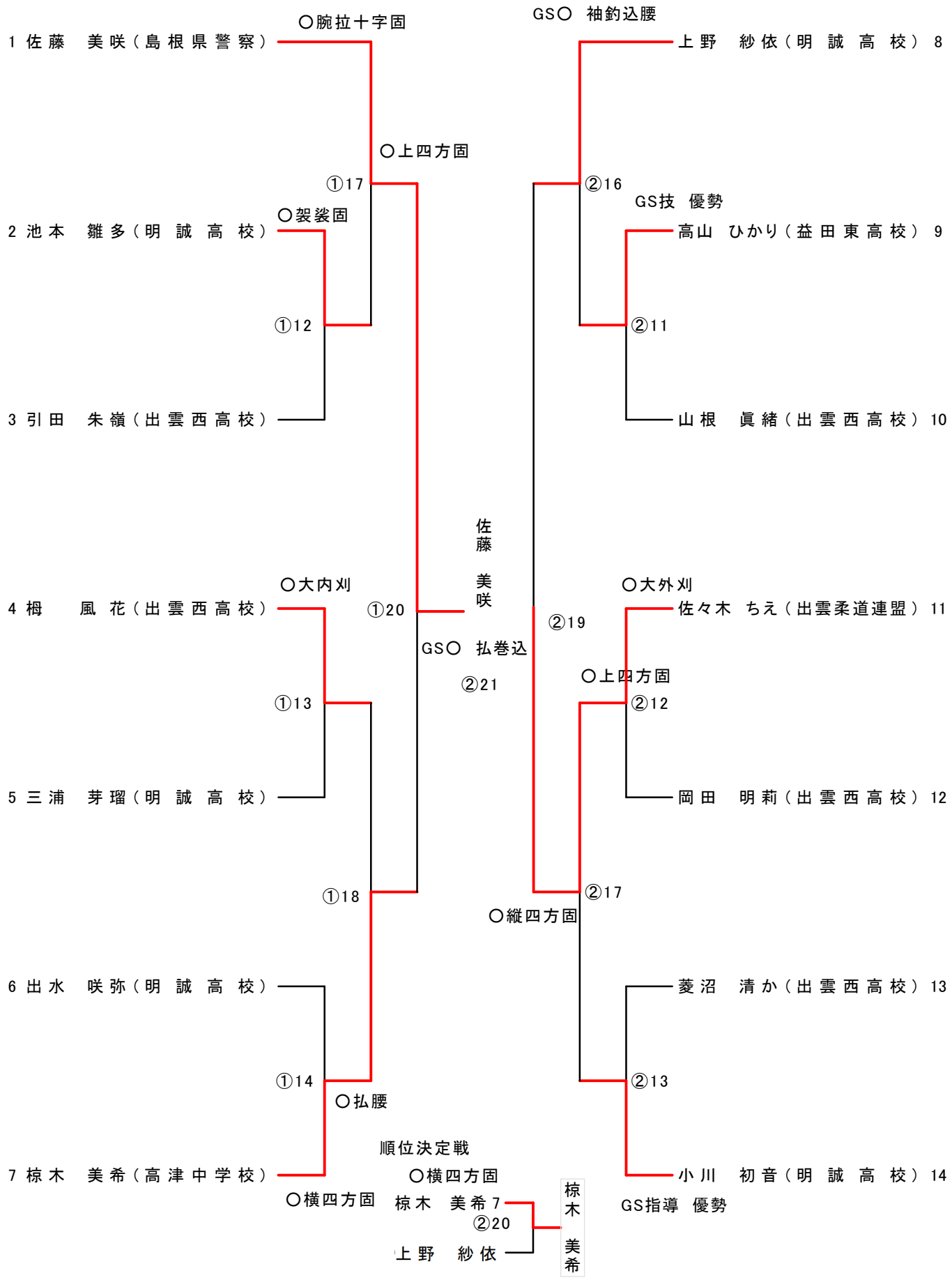
1 佐藤　美咲（島根県警察）
○腕拉十字固
2 池本　雛多（明　誠　高　校）
○袈裟固
①17
①12
3 引田　朱嶺（出雲西高校）
4 栂　風花（出雲西高校）
○大内刈
①13
5 三浦　芽瑠（明　誠　高　校）
6 出水　咲弥（明　誠　高　校）
①14
○払腰
7 椋木　美希（高津中学校）
○横四方固
①18
○上四方固
①20
佐藤　美咲
GS○　払巻込
②21
順位決定戦
○横四方固
椋木　美希 7
②20
上野　紗依
椋木　美希
GS○　袖釣込腰
上野　紗依（明　誠　高　校）8
②16
GS技　優勢
高山　ひかり（益田東高校）9
②11
山根　眞緒（出雲西高校）10
②19
○大外刈
佐々木　ちえ（出雲柔道連盟）11
○上四方固
②12
岡田　明莉（出雲西高校）12
②17
○縦四方固
菱沼　清か（出雲西高校）13
②13
小川　初音（明　誠　高　校）14
GS指導　優勢